giatsu

EN TECHNICAL MANUAL

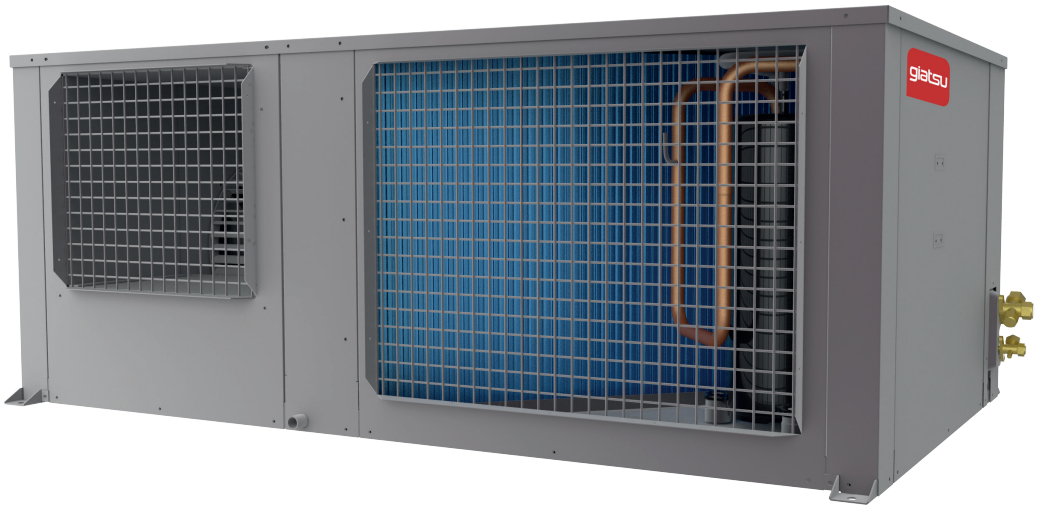

VRF CENTRIFUGAL

INVISIBLE

GIA-CEN-10KOMP | GIA-CEN-14KOMP | GIA-CEN-16KOMP

Please, read carefully this manual before using the product.

Si prega di leggere attentamente questo manuale prima di utilizzare il prodotto.

Thank you I Grazie

Outdoor units

External appearance

10KW/14KW/16KW

Internal structure

10KW/14KW/16KW
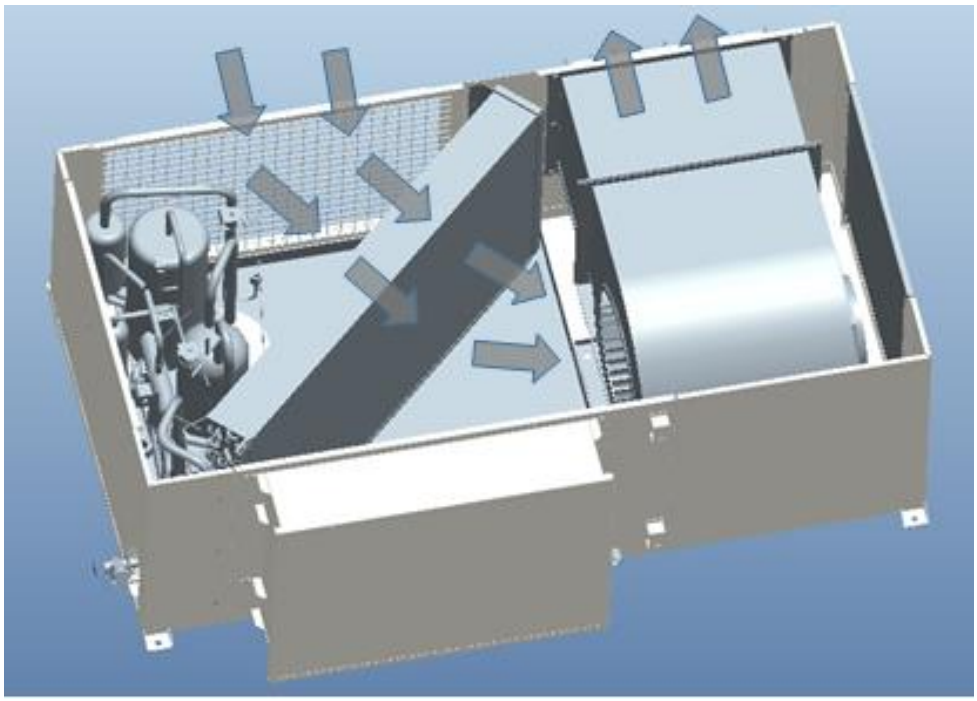

Dimensions

Units dimension

10KW:

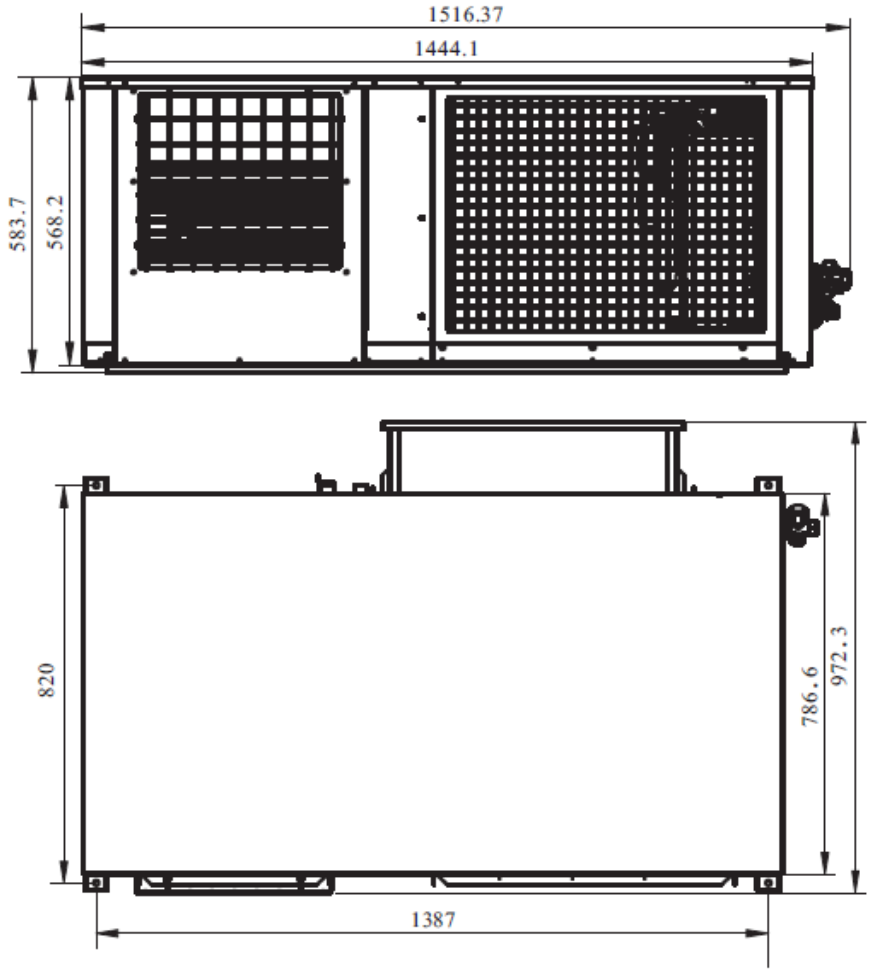

14/16KW:

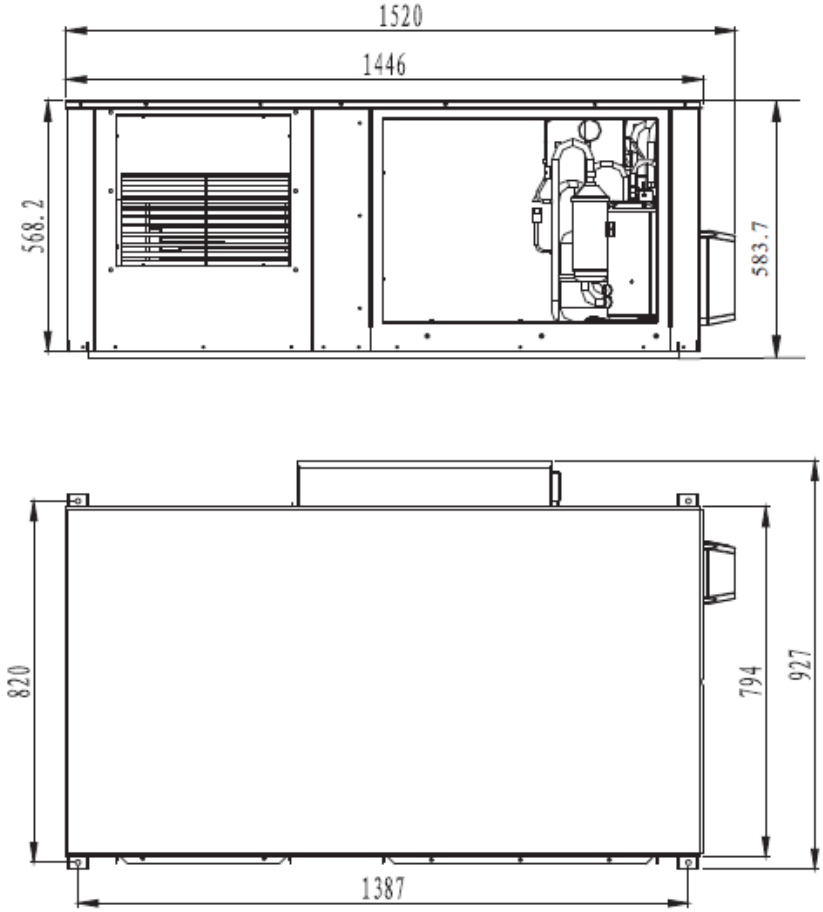

Installation base dimension

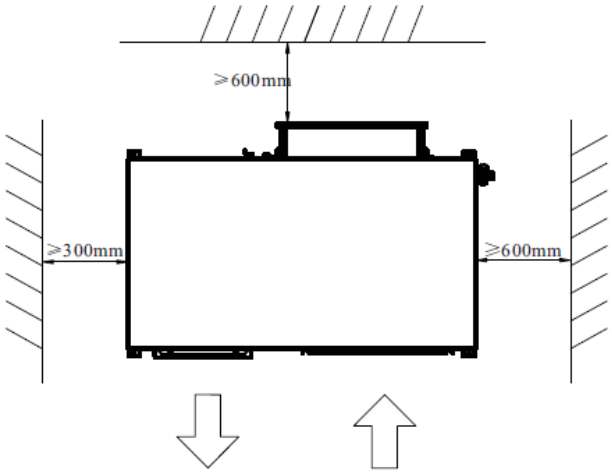

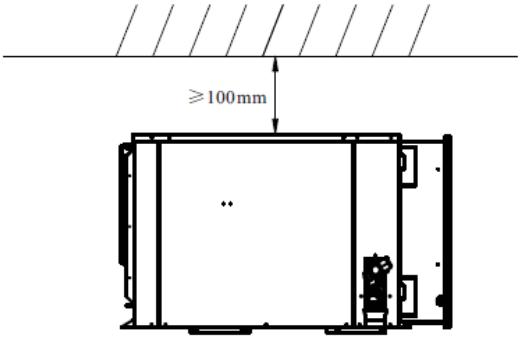

C/ Industria, 13, Polígono Industrial El Pedregar. 08160 Montmeló. Barcelona (Spain)
Tel (0034) 93 390 42 20 - Fax (0034) 93 390 42 05
info@giatsu.com - www.giatsu.com

FRANCE
info.fr@giatsu.com

PORTUGAL
info.pt@giatsu.com

ITALY
info.it@giatsu.com

LITHUANIA
info@giatsu.lt

IMPORTANT INFORMATION FOR CORRECT DISPOSAL OF THE PRODUCT IN ACCORDANCE WITH EC DIRECTIVE 2002/96/EC.
At the end of its working life, the product must not be disposed of as urban waste. It must be taken to a special local authority deifferentiated waste collection centre or to a dealer providing this service. Disposing of a household appliance separately avoids possible negative consequences for the environment and health deriving from inappropriate disposal and enables the constituent materials to be recovered to obtain significant savings in energy and resources. As a reminder of the need to dispose of household appliances separately, the product is marked with a crossed-outwheeled dustbin.

AVVERTENZE PER L'ELIMINAZIONE DEL PRODOTTO SECONDO QUANTO PREVISTO DALLA DIRETTIVA EUROPEA 2002/96/EC.
Al termine della loro vita utile, il prodotto non deve essere eliminata insieme ai rifiuti urbani. Deve essere consegnato a centri specifici di raccolta selettiva stabiliti dalle amministrazioni comunali o airivenditori che forniscono questo servizio. Eliminare separatamente un apparecchio elettrico o elettronico (WEEE) significa evitare eventuali conseguenze negative per l'ambiente e la salute derivanti da uno smaltimento inadeguato e consente di recuperare i materiali che lo compon-gono, ottenendo così un importante risparmio di energia e risorse. Per sottolineare l'obbligo di eliminare separatamente.